# 第158回 東信高等学校新人体育大会テニス競技(兼 第38回全国選抜高校テニス大会東信地区予選)

平成27年8月29･30日　東御中央公園 テニスコート

## 男子メインドロー

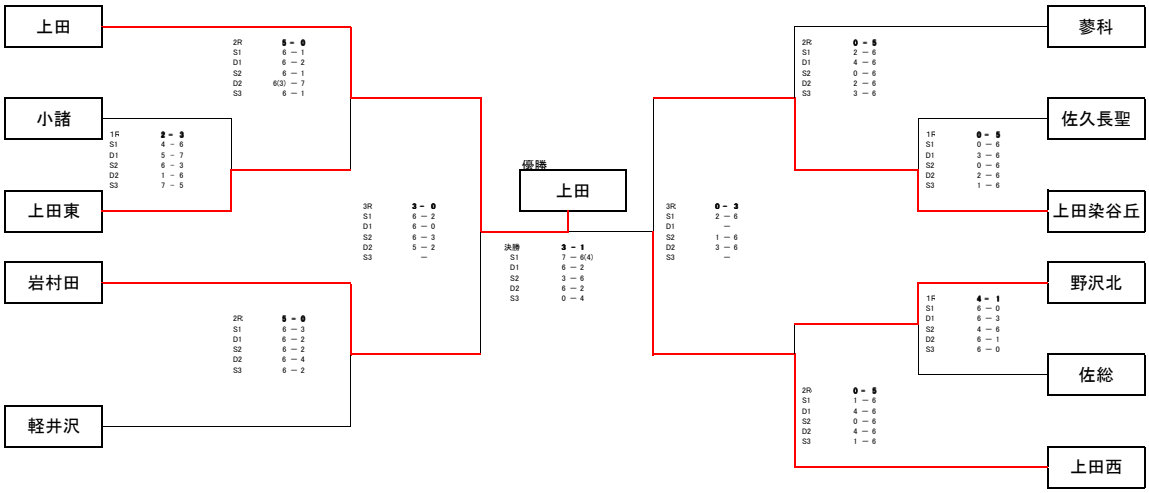


## 男子順位戦
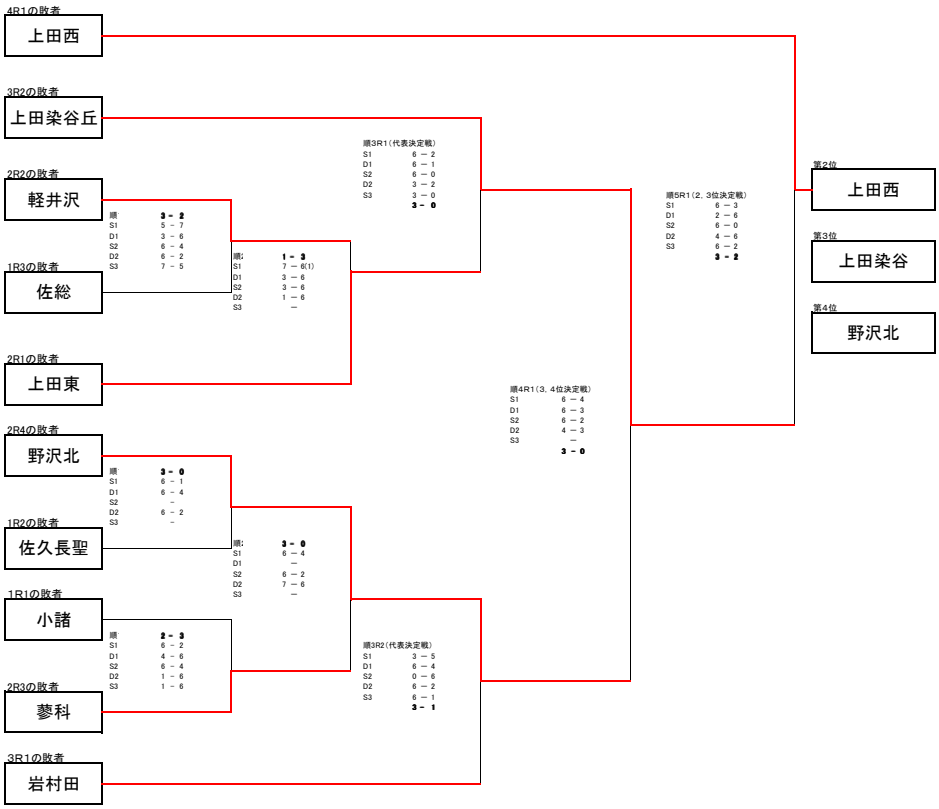
順位戦における上位3チームに県大会出場権 が与えられます。