第１６１回東信大会
平成２９年５月２０日
上田古戦場公園庭球場
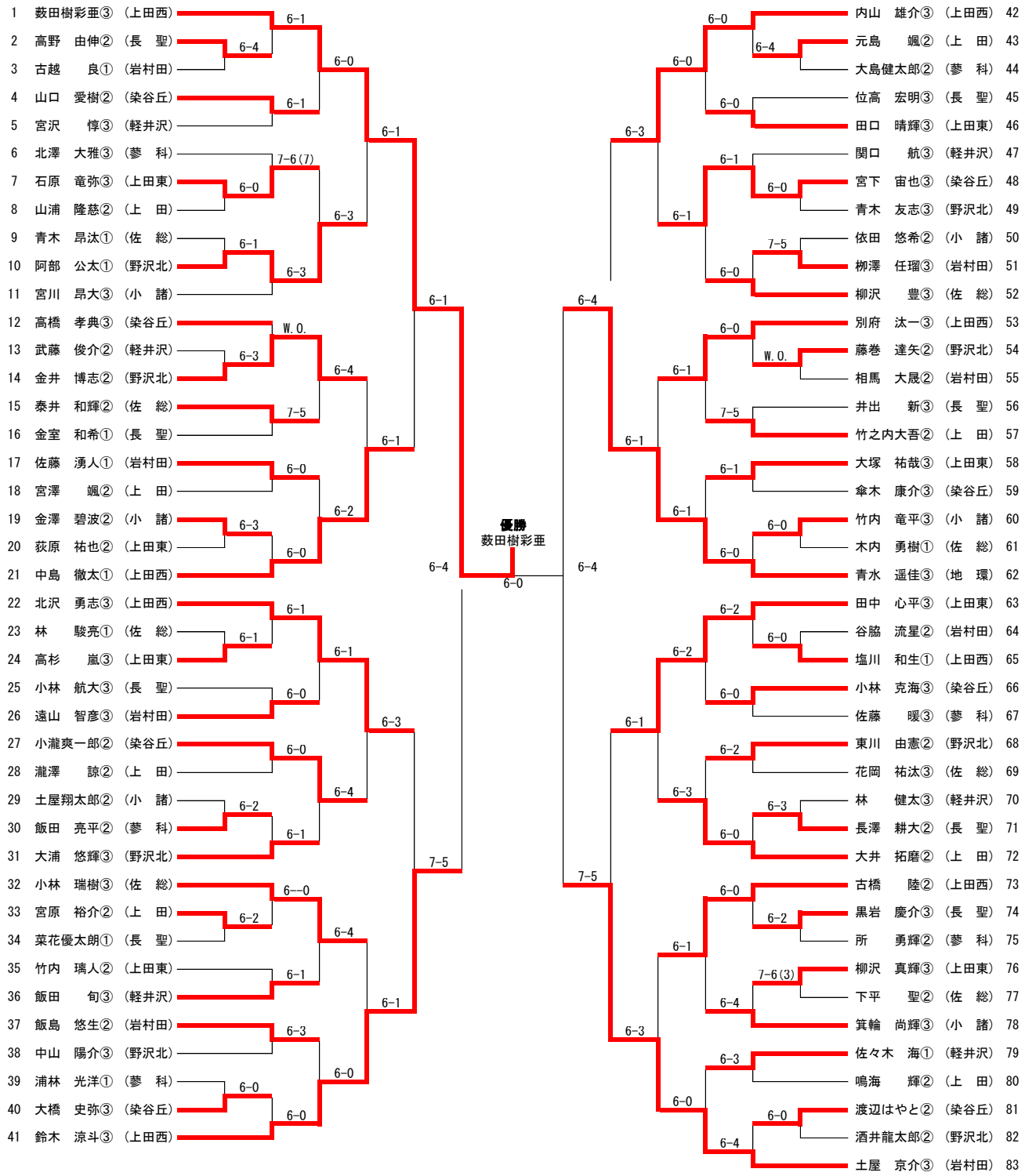
男子シングルス