第155回東信高等学校体育大会バレーボール競技男子

会場　A・Bコート：野沢北高校大体育館　Cコート：野沢北高校小体育館

期日　平成26年5月16日～18日

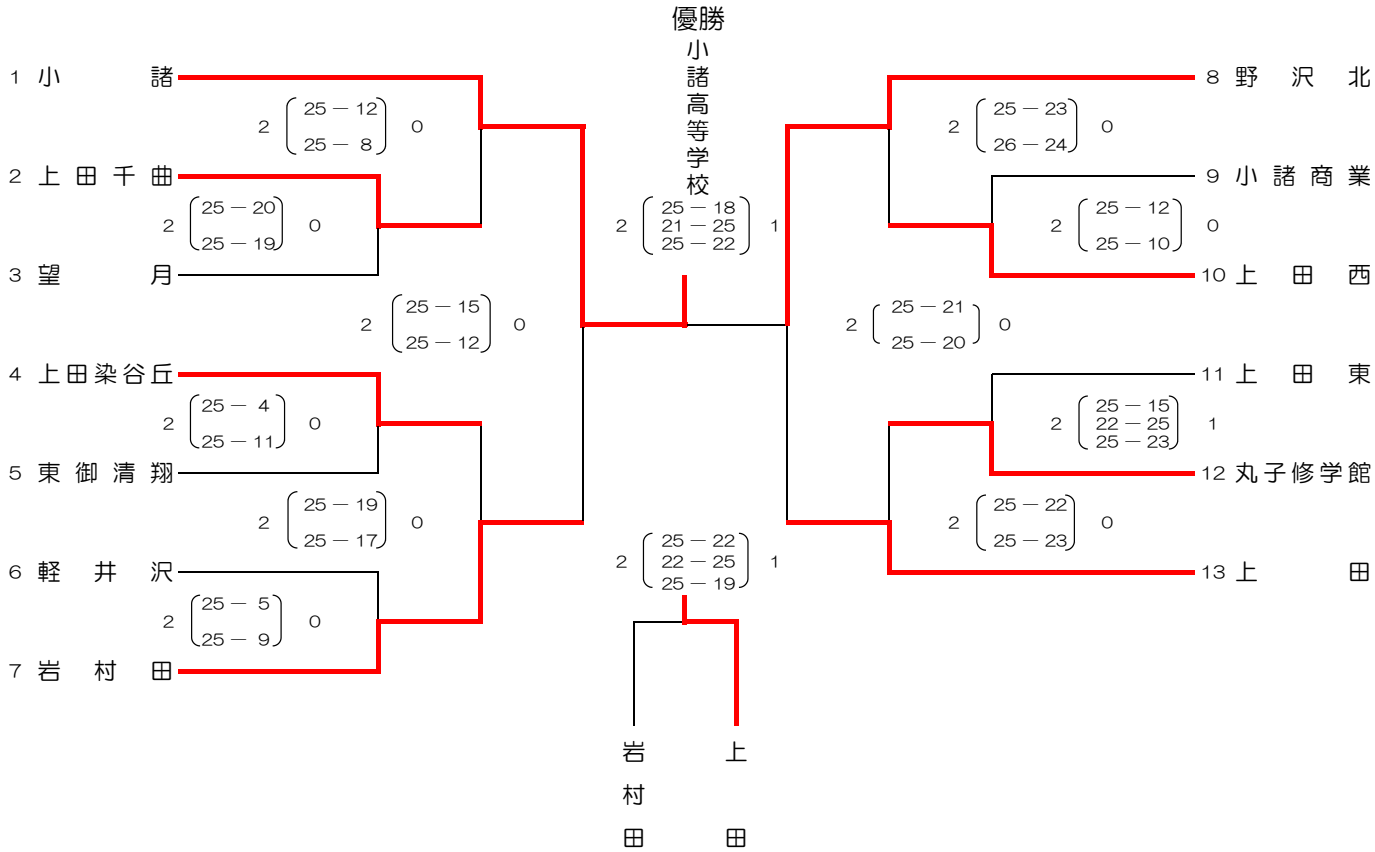

第1位	第2位	第3位	第4位
小諸	野沢北	上田	岩村田

第5位	第6位	第7位	第8位
上田西	上田染谷丘	丸子修学館	上田千曲
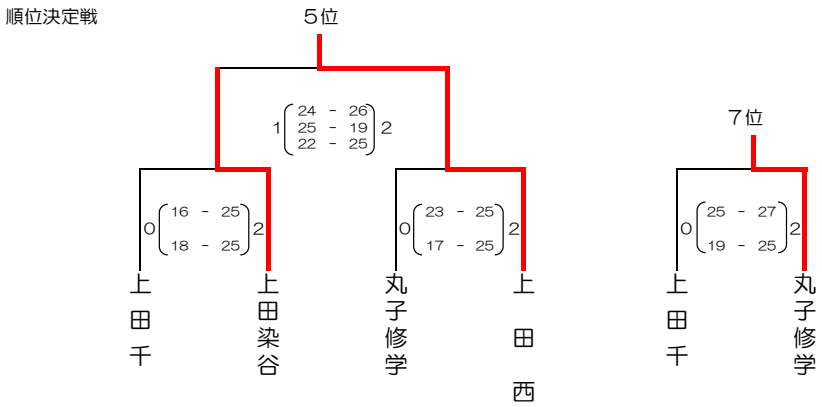
順位決定戦