令和 7年10月10日,11日
小諸市総合体育館

■ 男子ダブルス

長野県高校新人 卓球 東信大会

1	吉澤　知希② 柳澤　魁志①	(小諸商業)
2	牧野　未空② 佐々木　拓②	(岩村田)
3	関　　翔吾② 堀込　岳琉①	(上田東)
4	満木　穂高② 伊藤　遼哉②	(上田染谷丘)
5	滝脇　颯介① 原田　晴羽①	(上田)
6	園田　琉偉② 小幡　颯丞①	(上田西)
7	本間洸太朗① 髙梨　恵佑①	(野沢南)
8	梶原　英士① 丸山　誠也①	(上田千曲)
9	柏手　英雄① 風間　悠介①	(岩村田)
10	三石　　樹① 近藤　　諒①	(上田)
11	萩原悠太郎② 星田　幸紀①	(野沢北)
12	小川　功惺② 由井　悠眞②	(岩村田)
13	茂木　亮太② 吉澤征士郎①	(佐久長聖)
14	池田隼太郎② 能道　晴太①	(上田)
15	片山　巧巳② 緑川　琉来①	(上田)
16	利根川拓海① 武井　蒼真①	(上田千曲)
17	清水　志勇② 佐藤　蒼真②	(野沢北)
18	佐藤　　楓① 中嶌　光稀①	(上田千曲)
19	浅川　雄大② 春原嘉矢浩②	(丸子修学館)
20	渡辺　大翔② 亀井　梓音①	(佐久平)
21	岩﨑　起也① 櫻井　日葵①	(野沢北)
22	倉石　智貴① 塚田　瑛大①	(上田東)
23	山田　大耀② 手塚　大惺②	(上田)

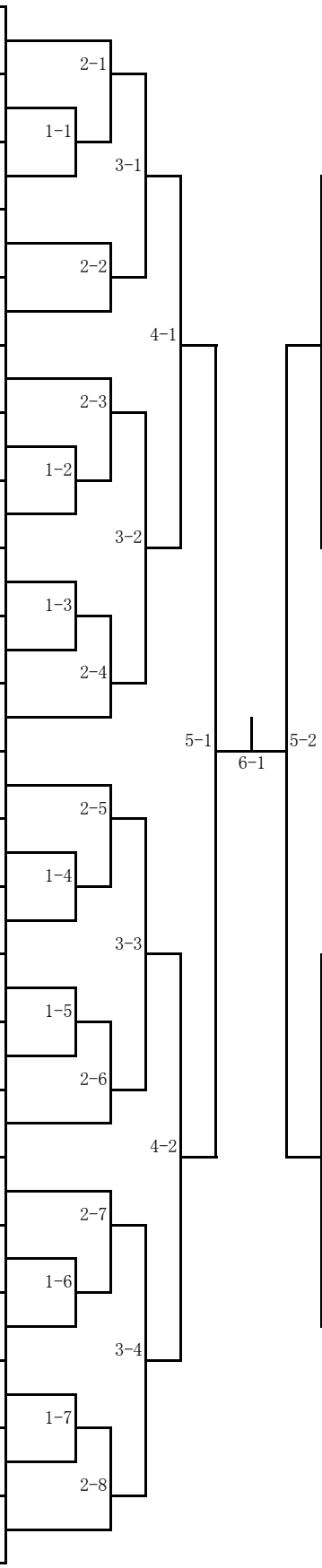

大塚　宥輝② 相川　慶仁②	(野沢北)	24
本山　暖人① 若生　郷秀①	(上田染谷丘)	25
水澤　　景① 岩下　優斗①	(上田)	26
小林　大輝② 髙藤　蒼汰②	(小諸商業)	27
北澤　優輝② 小井土舶人①	(上田西)	28
久保井　良② 永井　琉生②	(上田)	29
池内　陽大① 小宮山遼人①	(上田東)	30
星野　文哉② 丸山　瞬平②	(野沢北)	31
山浦　真祐① 武田　　青①	(岩村田)	32
髙木　柚希② 阿部　優太①	(上田千曲)	33
竹内　蒼翔② 志摩　大哉②	(野沢南)	34
小林佑二朗② 周　　栄康②	(佐久長聖)	35
茅山　　禮② 武井　雄海②	(上田千曲)	36
髙野　悠生① 佐々木生真①	(野沢北)	37
小宮山新汰① 矢島　大吾①	(佐久平)	38
掛川　蓮斗① 箕輪航士朗①	(岩村田)	39
中島　　絆② 馬　　世金②	(上田)	40
竹腰　新大② 大久保　亘②	(上田東)	41
白倉　陽彩② 片桐　晴翔②	(上田千曲)	42
梶山　大輝① 春原　勇輝①	(上田)	43
武者　典彦① 有坂　秋我①	(岩村田)	44
臼田　怜生② 内藤　恵允①	(小諸商業)	45