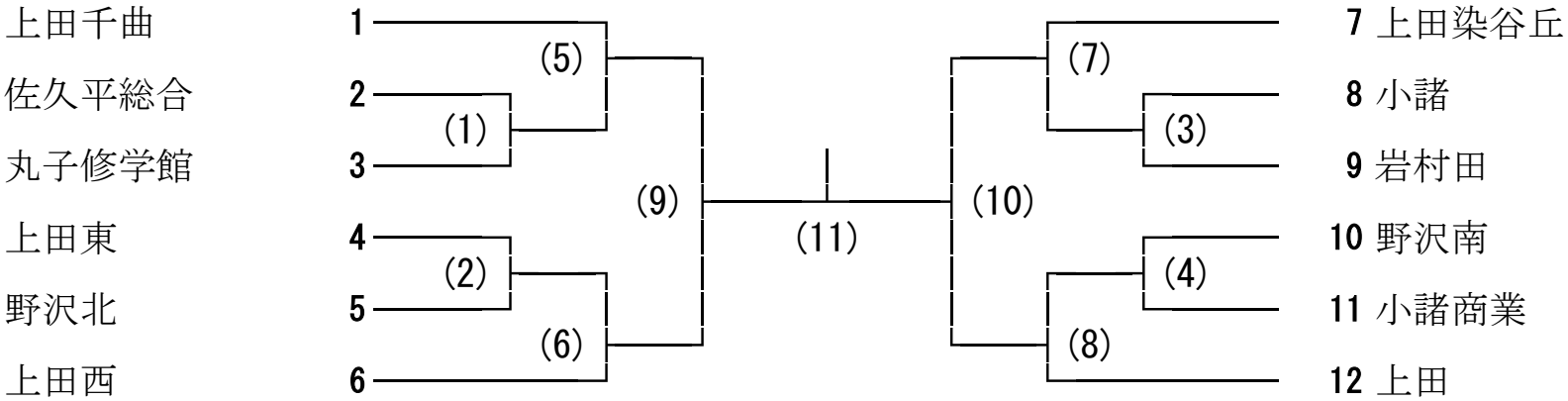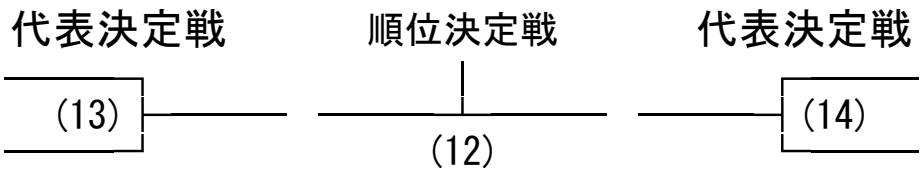令和７年度長野県総合体育大会東信大会 バドミントン競技 女子学校対抗