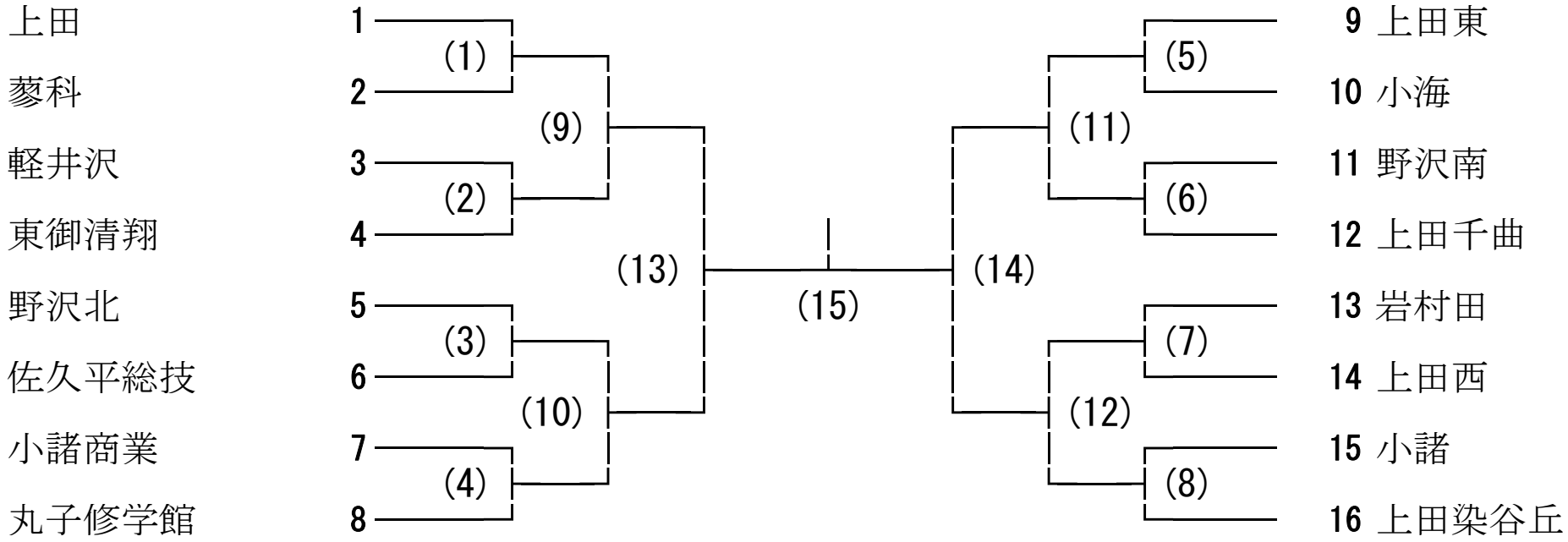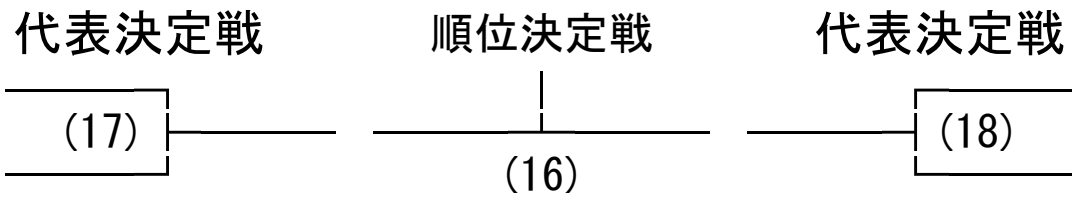令和４年度長野県高等学校総合体育大会 バドミントン競技　東信大会 男子学校対抗